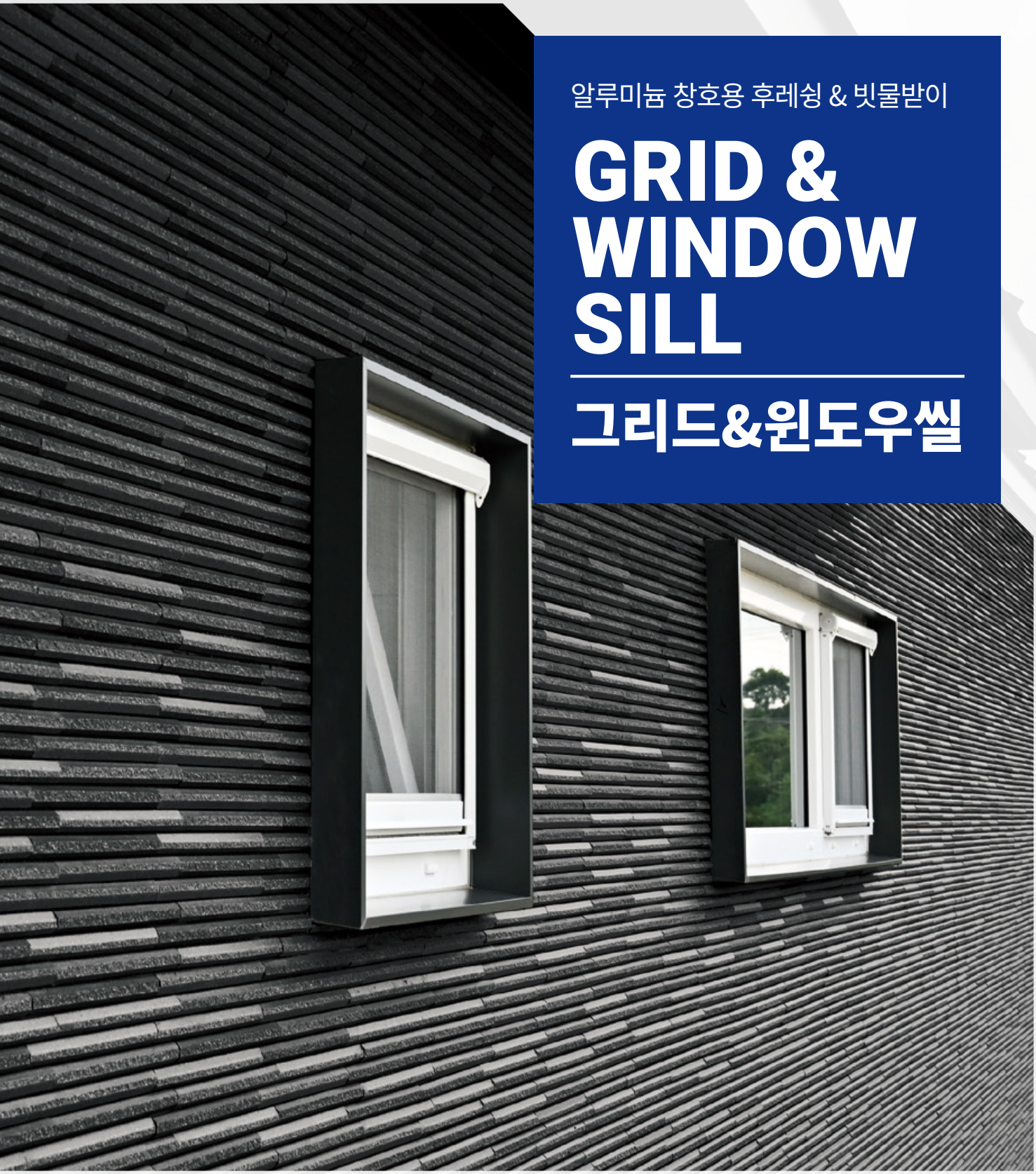

알루미늄 창호용 후레쉥 & 빗물받이

GRID & WINDOW SILL

그리드&윈도우씰

www.jhwindow.com

JINHEUNG

JINHEUNG

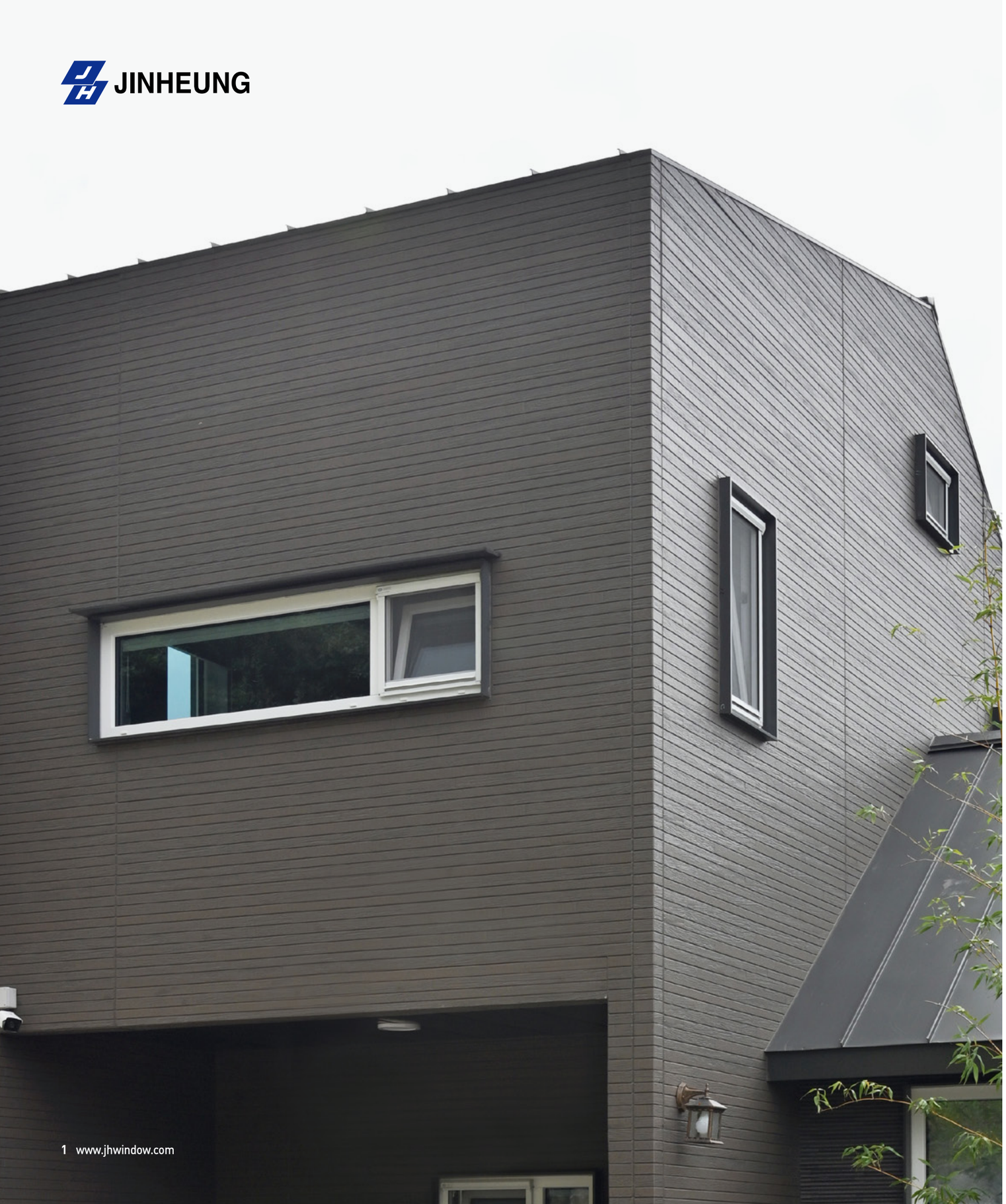

INDEX

01 JINHEUNG GRID

창호 알루미늄 후레싱 색상 03
창호 알루미늄 후레싱 규격 04
창호 알루미늄 후레싱 시공 05

02 JINHEUNG WINDOW SILL

윈도우 씰 구성 07
윈도우 씰 규격 08
윈도우 씰 시공 09

03 PORTFOLIO

그리드 시공사례 11
윈도우 씰 시공사례 12

JINHEUNG GRID

진흥 그리드

GRID
창호 알루미늄 후레싱

진흥에서 제작하는 창호용 알루미늄 후레싱 '그리드'는 외부에서 설치가 편리한 제품입니다. 그리드는 미관적으로 우수할 뿐 아니라, 물 끊기 기능이 추가되어 벽면의 오염 문제를 줄일 수 있습니다.

창호 알루미늄 후레싱 색상

화이트

젯 블랙

다크 그레이 (주문품)

브라운 (주문품)

창호 알루미늄 후레싱 규격

그리드 40mm

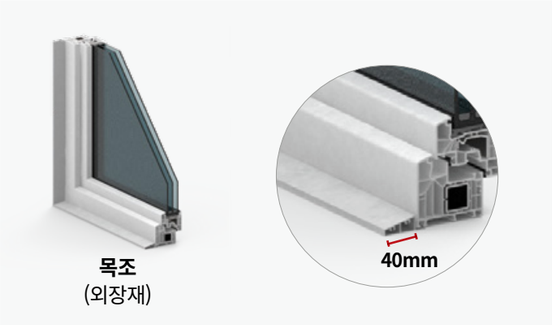

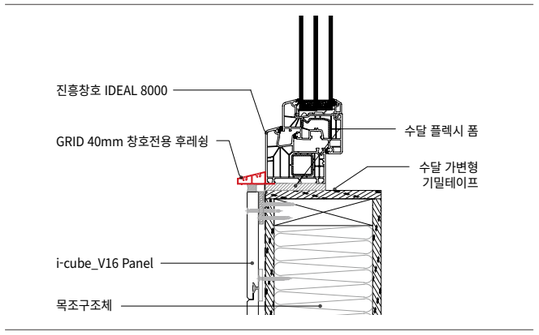

그리드 85mm

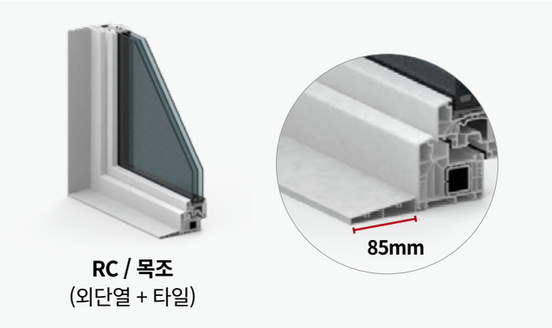

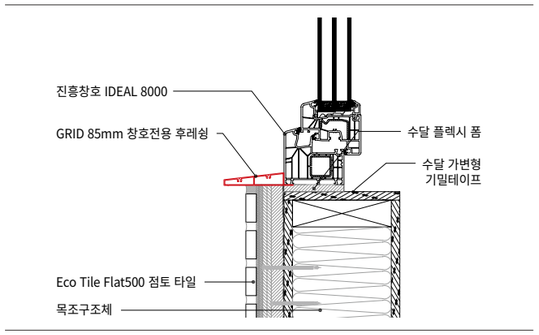

그리드 145mm

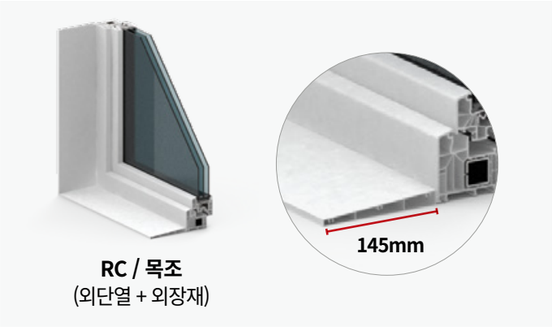

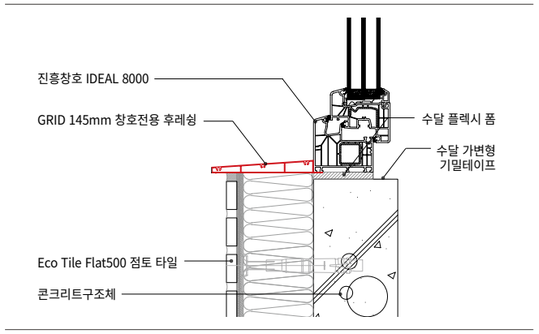

JINHEUNG GRID INSTALLATION

진흥 그리드 시공 가이드

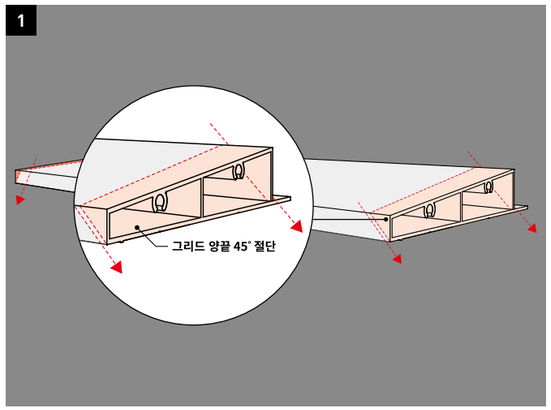

그리드는 양끝을 45°로 절단한다.

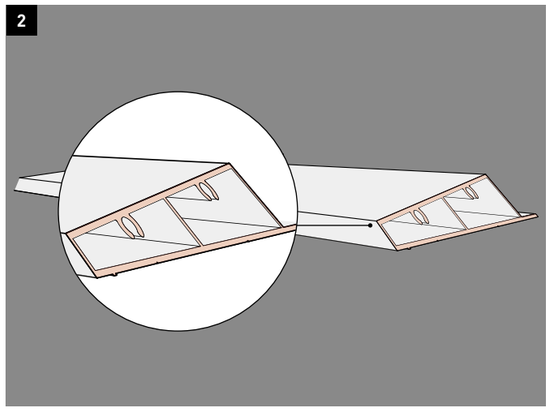

절단한 그리드의 양 끝은 매끄럽게 연마한다.

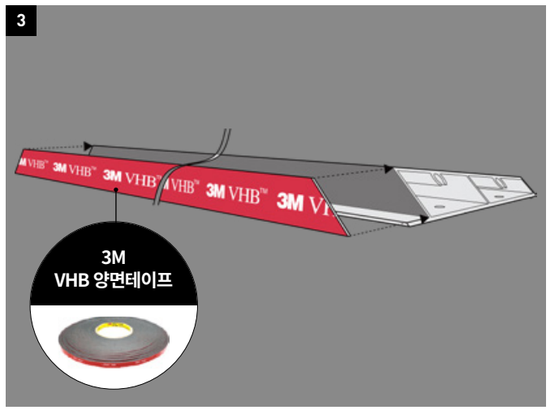

그리드의 뒷면에는 창호와 고정 할 수 있도록 3M VHB 양면테이프를 붙인다.

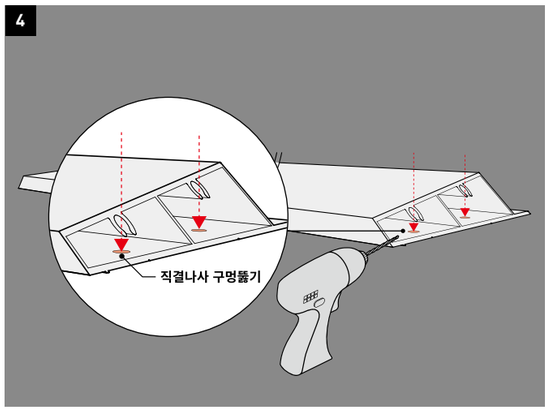

그리드의 양 끝은직결나사에 맞게 구멍을 뚫는다.

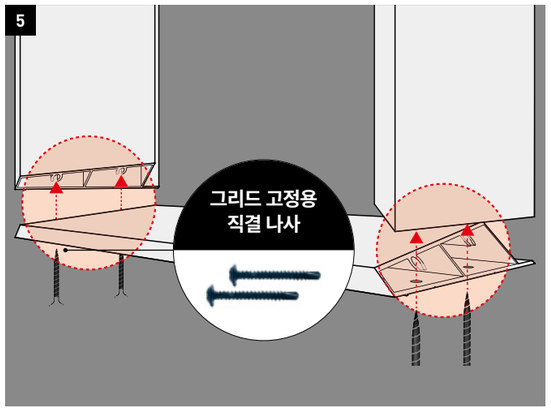

창호에 맞게 절단된 그리드를 현장에서 미리 조립하고 나사로 고정한다.

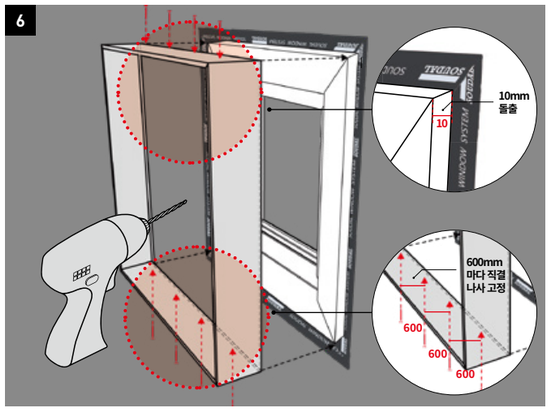

10mm 돌출된 창호에 그리드의 위치를 잡은후 600mm 마다 직결 나사로 고정한다.

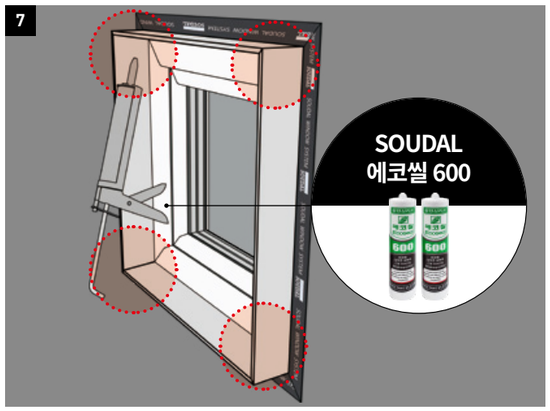

고정된 그리드는 창호와 맞닿는 면과 엣지 부분에는 실리콘으로 방수처리한다.

돌출된 그리드는 설치 후 흠집이 나지 않게 보양 테이프나 비닐로 보양한다.

JINHEUNG WINDOW SILL

진흥 윈도우 씰

Window Sill
원도우 씰

창호용 빗물받이는 창호 하단부 연결 프로파일에 시공하여 빗물에 의한 누수와 외벽의 오염을 막아주는 제품입니다. 알루미늄, 징크 등 다양한 재질로 제작가능하며 외벽 마감 자재에 따라 선택 하실 수 있습니다.

창호 빗물받이 색상

화이트

젯 블랙

다크 그레이 (주문품)

윈도우 씰 규격

앤드캡

규격	색상
290 / 350 / 450 (주문품)	화이트 / 다크 그레이 / 젯 블랙

150mm

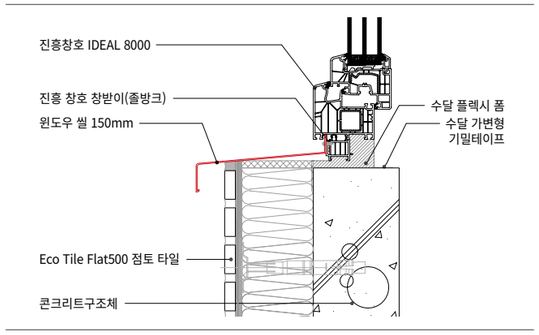

카바

규격	색상
주문제작 (길이: 100 ~ 4,000mm)	화이트 / 다크 그레이 / 젯 블랙

210mm

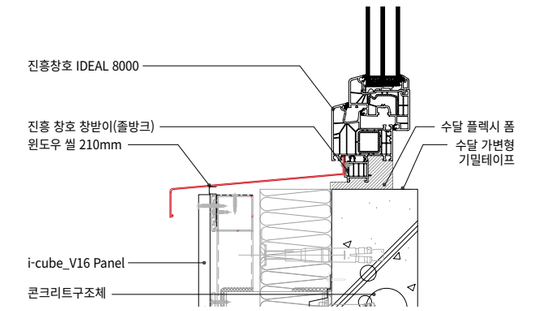

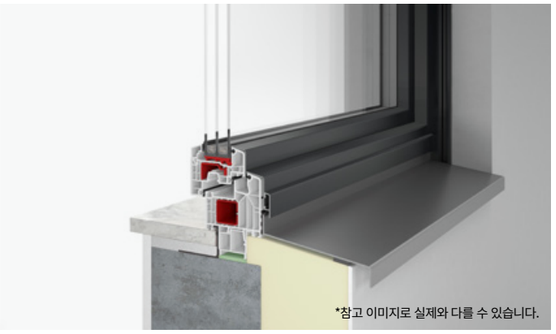
*참고 이미지로 실제와 다를 수 있습니다.

300mm (이상)

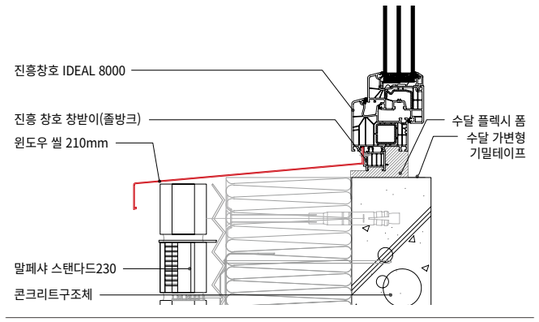

JINHEUNG WINDOW SILL INSTALLATION

진흥 윈도우 씰 시공 가이드

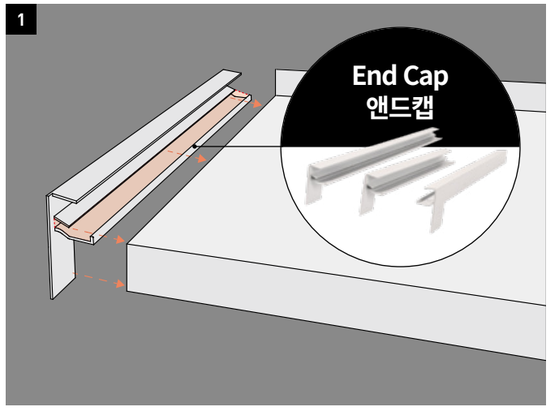

End Cap을 Window Sill 폭에 맞추어 최소한의 오차로 절단한다.

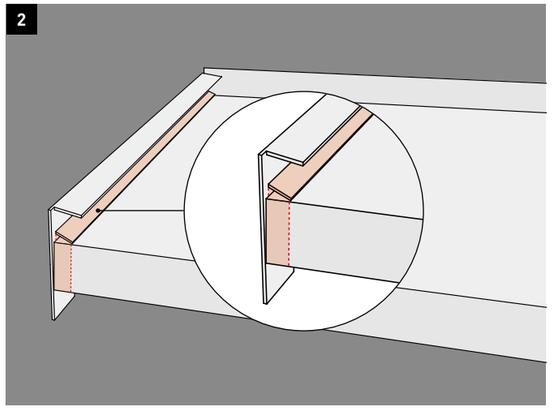

Window Sill과 End cap은 벌어짐이 없이 조립한다.

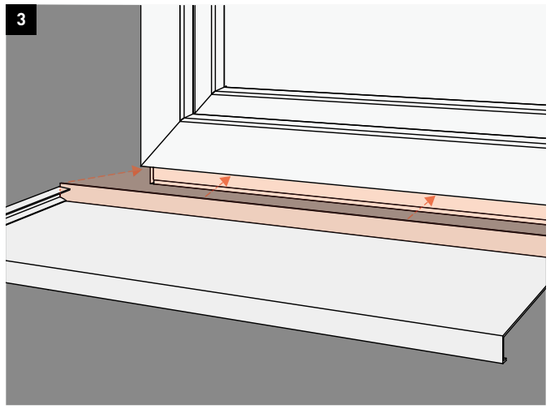

조립된 Window Sill은 창호 졸방크에 위치를 잡는다.

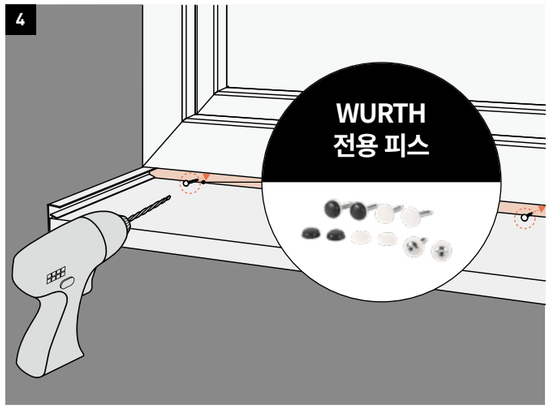

위치를 잡은 Window Sill은 300㎜간격으로 WURTH 태핑 나사로 고정한다.

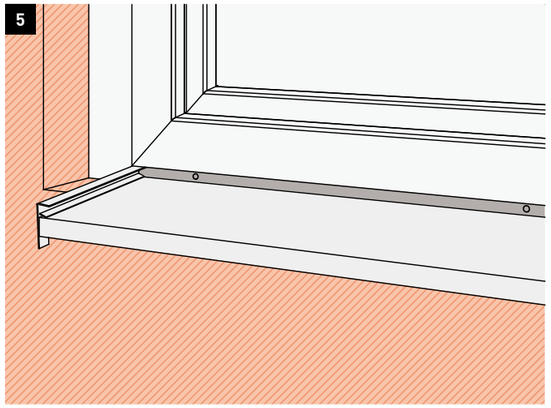

고정된 Window Sill에 맞춰 단열재 공사를 한다.

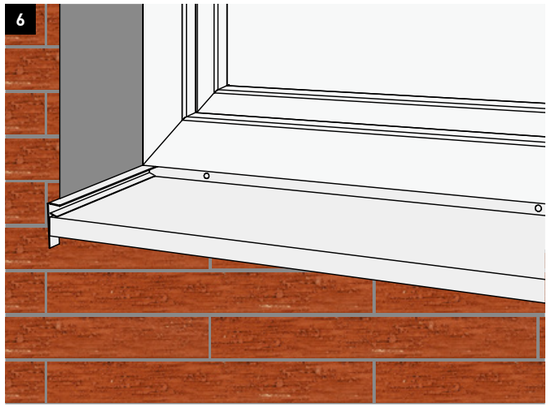

단열재 공사 후 마감재 공사를 한다.

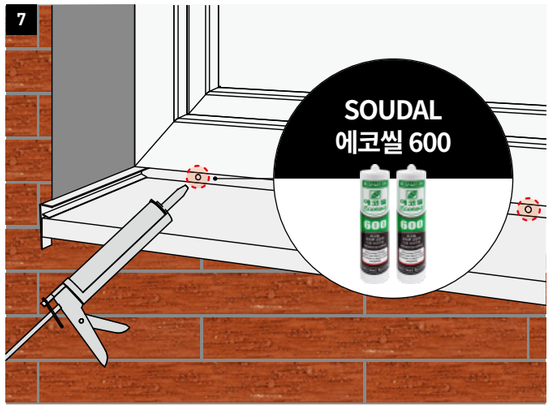

마감재 공사 후 빗물 및 이물질이 들어가지 않도록 실리콘으로 마감하도록 한다.

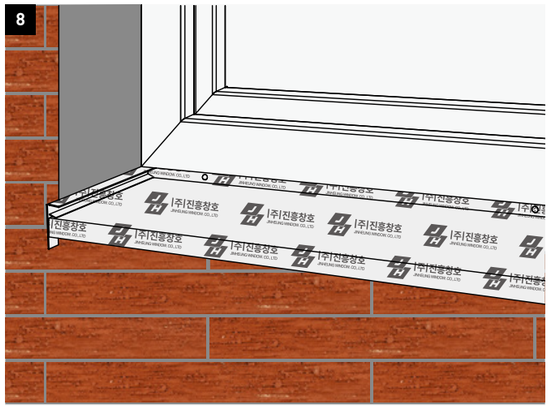

설치된 Window Sill은 보호필름으로 보양한다.

PORTFOLIO

시공 사례

JINHEUNG Company www.jinheung.co.kr
Copyright © 2022 JINHEUNG Company. All Rights Reserved.

※ 본 카탈로그의 저작권은 (주)진흥인터내셔날에게 있습니다. 무단 전재와 무단 복제를 금합니다.
※ 본 카탈로그의 색상은 인쇄용으로 실제 색상과 차이가 있을 수 있습니다.

진흥건업|주|
JINHEUNG CONSTR. CO., LTD
|주|진흥인터내셔날
JINHEUNG INTERNATIONAL. CO., LTD

Tel. 1644-2111 Fax.031-8048-4878
마케팅 본부 : 경기도 용인시 기흥구 구성로357 용인테크노밸리B동1012호(청덕동556)
공장 / 물류센터 / 전시장 : 경기도 이천시 호법면 이섭대천로 22-20(매곡리563)
공장 / 물류센터 : 경기도 고양시 덕양구 고양대로 1570(성사동296-3)